Inhalt:

I. Anwendungsbereich

II. Geräteaufbau

III. Sicherheitstechnische Hinweise

IV. Inbetriebnahme

V. Arbeitshinweise

VI. Wartungshinweise

VII. Ersatzteile

Lieber Gartenfreund!

wir gratulieren Ihnen zum Kauf Ihres Kompost-Meisters. An diesem Gerät werden Sie lange Freude haben, **wenn Sie nachfolgende Hinweise beachten:**

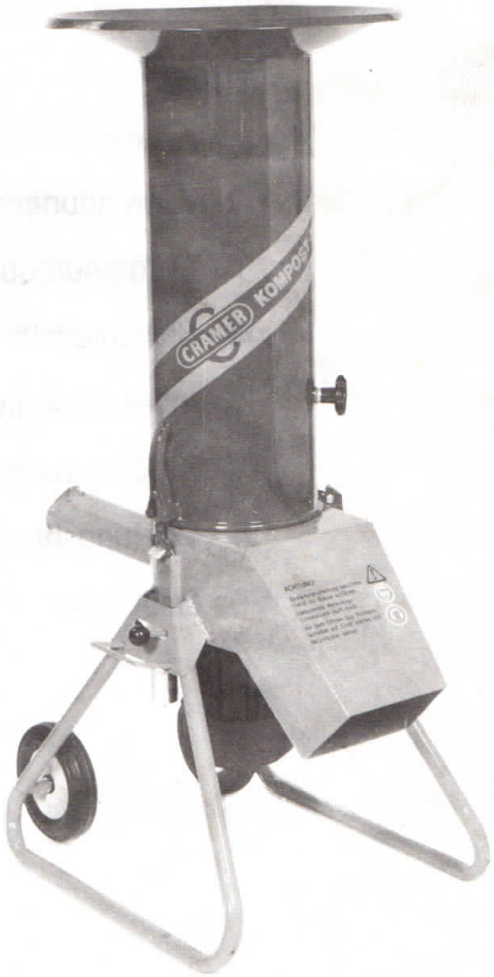

I. Anwendungsbereich

Das Gerät ist bestimmt für die Zerkleinerung von Gartenabfällen aller Art, wie z. B. Laub, Hecken- und Baumschnitt, verblühte Blumen etc. Für Holz sollten Sie weitgehend den Asteinführstutzen benutzen. Durch die Zerkleinerung wird erreicht, daß das Häckselgut sehr viel schneller zu Kompost verrottet, als wenn es unzerkleinert bliebe. Achtung: grobkörniges Häckselgut begünstigt die unbedingt notwendige Sauerstoffzufuhr. Das Gerät darf nur nach vorstehender Einsatzbeschreibung, unter Verwendung der Sicherheitseinrichtungen, bestimmungsgemäß verwendet werden.

II. Geräteaufbau

Das Gerät ist werksseitig fertig montiert, lediglich das Trichteroberteil ist aus Gründen des Transports und der Lagerhaltung separat verpackt. Nachdem der Trichter und der Gummispritzschutz mit dem Oberteil verschraubt wurden, kann das Oberteil gem. **beiliegender** Anleitung mit dem Grundgerät verbunden werden. Vor Inbetriebnahme empfehlen wir zu kontrollieren, ob auf der Messerscheibe durch Transport oder Lagerung möglicherweise Fremdkörper liegen, die das Gerät beim Anlaufen blockieren würden. Nach einer Betriebsdauer von ca. 1 Stunde sollten alle Messerbefestigungsschrauben und die Befestigungsschraube der Messerscheibe nachgezogen werden.

III. Sicherheitstechnische Hinweise:

Grundregel:

Vor jeder Inbetriebnahme das Gerät auf Verkehrs- und Betriebssicherheit überprüfen!

1. Beachten Sie neben den Hinweisen in dieser Betriebsanleitung die allgemein gültigen Sicherheits- und Unfallverhütungsvorschriften!
2. Die angebrachten Warn- und Hinweisschilder geben wichtige Hinweise für den gefahrlosen Betrieb: die Beachtung dient Ihrer Sicherheit!
3. Jugendliche unter 18 Jahre dürfen die Maschine nicht bedienen.
4. Der Benutzer ist gegenüber Dritten im Arbeitsbereich verantwortlich.
5. Der Aufenthalt im Gefahrenbereich der Maschine ist verboten!
6. Die Bedienungsperson muß Handschuhe tragen, ggf. Schutzbrille und Gehörschutz.
7. Keilriemenantrieb (nur Benzinmotor-Antrieb)
   a) Auflegen und Abnehmen des Keilriemens nur bei abgestelltem Motor!
   b) Schutzvorrichtungen des Keilriemenantriebes müssen vorschriftsmäßig angebracht sein!
   c) Nach Abschalten des Antriebes kann das angebaute Gerät bedingt durch seine Schwungmasse nachlaufen. Während dieser Zeit nicht zu nahe an das Gerät herantreten. Erst wenn es ganz still steht, darf daran gearbeitet werden.
   d) Für das Starten der Maschine sind die speziellen Hinweise des Motor-Herstellers zu beachten.
   e) Motor nicht in geschlossenen Räumen laufen lassen!
   f) Beim Umgang mit Kraftstoff ist Vorsicht geboten – erhöhte Brandgefahr. Niemals in der Nähe offener Flammen, zündfähiger Funken und heißer Motorteile Kraftstoff nachfüllen. Beim Auftanken nicht rauchen!
   g) Vor dem Auftanken Motor abstellen. Kraftstoff nicht in geschlossenen Räumen nachfüllen. Kraftstoff nicht verschütten! (geeignete Einfüllhilfen benutzen).
   Zur Vermeidung von Brandgefahr Maschine sauberhalten!
   h) Vor dem Verlassen der Maschine Motor abstellen.
8. Im Gefahrenbereich der Maschine, insbesondere im Auswurfbereich, ist der Aufenthalt verboten.
9. Die angegebene Drehzahl (Antriebsdrehzahl) darf nicht überschritten werden.
10. Die Maschine darf nur auf sicheren Standplätzen, die frei von Hindernissen sind, betrieben werden.
11. Zum Nachschieben von kurzem Material sind Hilfsmittel in Form von ausreichend langen Rundhölzern zu verwenden.
12. Die Maschine darf nur auf ebenem, tragfähigem Boden abgestellt werden (Kippgefahr).
13. Bei Antrieb E-Motor Netzstecker ziehen.

IV. Inbetriebnahme

Bevor Sie den Netzstecker in die Steckdose einstecken, überprüfen Sie bitte, ob die Netzspannung mit dem Typenschild übereinstimmt. Die Spannung muß beim Kompost-Meister 1800/2100: 220 V, beim 2200/3000: 380 V betragen. Die Zuleitung muß mit 16 Ampère (träge) abgesichert sein.

Nach dem Einstecken des Netzsteckers ist das Gerät betriebsbereit, es wird über den am Schalter befindlichen Drehschalter ein- und ausgeschaltet. **Achtung! Beim KOMPOST-MEISTER 2200 und 3000 Drehrichtung beachten, siehe Drehrichtungspfeil an der Maschine.**

Im Schalter integriert ist ein Motorschutzschalter, der die Stromzufuhr bei Überlastung und Blockierung abschaltet. Eine Schnellauslösung erfolgt durch den Not-Ausschalter (roter Knopf).

Ist durch Überlastung oder Blockierung die Stromzufuhr unterbrochen, schalten Sie das Gerät ab, warten Sie bitte ca. 30 Sekunden, um das Gerät neu einzuschalten. Dazu wieder den Drehschalter auf **EIN** stellen.

Um bei feuchtem und nassem Gut ein Verstopfen zu vermeiden, ist am Gerät der Ausgang über einen Schieber im Querschnitt größer und kleiner zu stellen. Bei nassem Gut (feuchte Pappe, frisches Laub, frische Stauden etc.) empfehlen wir, den Schieber ganz zu öffnen, d. h. hoch zu ziehen.

Sollte das Gerät trotzdem verstopft sein, schalten Sie das Gerät wieder auf AUS und ziehen unbedingt den Netzstecker. Durch Lösen des Schnellverschlusses am Fülltrichter wird die Messerscheibe durch eine eingebaute Scheibenbremse blockiert. Nach Aufklappen des Fülltrichters beseitigen Sie die Verstopfungsursache und schließen den Trichter **durch Vorziehen des Bremshebels und Einhaken und Schließen des Schnellverschlusses.** Stecken Sie bitte den Netzstecker in die Steckdose und schalten das Gerät wieder ein.

Die Maschine muß auf ebenem und festem Boden aufgestellt werden, sonst besteht **Kippgefahr.** Die Anschlußleitung muß einen Querschnitt von 3 x 1,5 mm^2 haben. **Je länger die Anschlußleitung, desto geringer ist die Motorleistung.** Die Steckverbindung muß bruchsicher und spritzwassergeschützt sein.

Das Zuleitungskabel ist vor Inbetriebnahme des Gerätes auf Schadstellen zu überprüfen.

Ortsveränderliche Geräte, welche im Freien verwendet werden, müssen über Fehlerstromschutzschalter angeschlossen werden.

V. Arbeitshinweise

1. Durch Sicherheitsvorschriften ist die Einfüllöffnung des Gerätes begrenzt, d. h. das zu kompostierende Gut soll nicht mit Gewalt durch die Öffnung gepreßt werden, sondern lose in das Gerät eingegeben werden.
2. Achten Sie darauf, daß möglichst nur unverschmutztes Häckselgut verarbeitet wird. Erde verschleißt die Messer in starkem Maße und verschmutzte Gartenabfälle sollten, wenn es sich nicht vermeiden läßt, erst am Schluß der Arbeit gehäckselt werden.
3. Seitenmesser und Schnitzelmesser sind Verschleißteile. Sind die Messer stumpf geworden, so können sie nachgeschliffen werden, denn scharfe Messer erleichtern das Arbeiten erheblich.
   Das Nachschleifen sollte von einer Fachwerkstatt durchgeführt werden. Dabei ist darauf zu achten, daß die gehärteten Messerflanken nicht ausglühen.
4. Achten Sie darauf, daß der Auswurf stets frei ist und ein Mindestabstand von 10 cm zum angehäufelten gehäckselten Material eingehalten wird. **Ansonsten verstopft das Gerät sofort durch einen Luftrückstau.**
5. **Wichtig:**
   Bitte den KOMPOST-MEISTER erst dann abstellen, wenn kein Gartenabfall mehr im Schneidwerk verarbeitet wird. Sie hören das am ruhigen Lauf des Schneidwerks. Wenn der Häcksler abgestellt wird, solange sich noch Gartenabfall im Schneidwerk befindet, kann das Schneidwerk beim Einschalten blockieren.

VI. Wartungshinweise

Bei Wartungs- und Reinigungsarbeiten oder Öffnen des Einfülltrichters ist unbedingt der Netzstecker zu ziehen.

Beim Wechseln der Werkzeuge Handschuhe anziehen. Die Messerscheibe mit einem Holzstück gegen Verdrehen sichern.

Die Schneidwerkzeuge dürfen nur im kompletten Satz oder mindestens paarweise gewechselt werden, sonst besteht Unwuchtgefahr.

Um die Leistung des Gerätes zu erhalten, sind rechtzeitig die Messer nachzuschleifen bzw. neu einzubauen.

Nach Gebrauch das Gerät säubern, besonders nach dem Häckseln von feuchtem Gut.

Zur Demontage der Messerscheibe wird die Sechskantschraube M 8 herausgedreht und die mitgelieferte Sechskantschraube M 12, die dem Werkzeugsatz des Gerätes beiliegt, eingedreht und als Abzieher für die Messerscheibe verwandt.

Wegen des komplizierten Aufbaues **darf in keinem Falle** die **Schalter-/Steckerkombination geöffnet** werden. Im Falle eines Defektes liefern wir innerhalb der Garantiezeit nur Ersatz, wenn die Schalter-/Steckerkombination nicht geöffnet wurde.

VII. Ersatzteile

Beiliegend finden Sie eine Ersatzteilliste für Ihr Gerät, aus der die Ersatzteile für das Gerät erkennbar sind. Bei Bestellung bitten wir, die Artikelnummer anzugeben.

Wir wünschen Ihnen viel Freude bei der Benutzung Ihres KOMPOST-MEISTERS

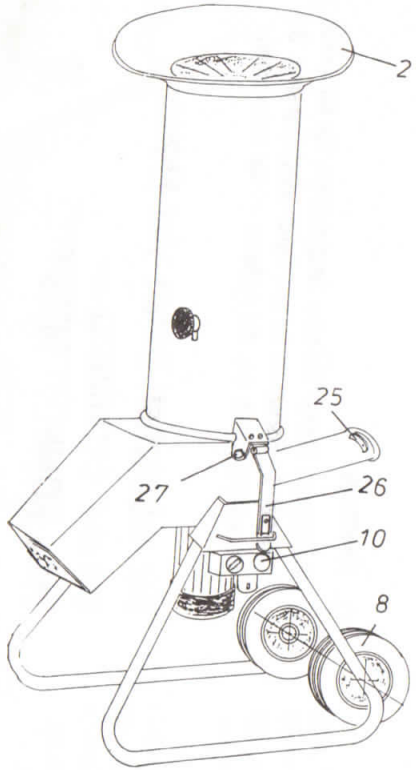

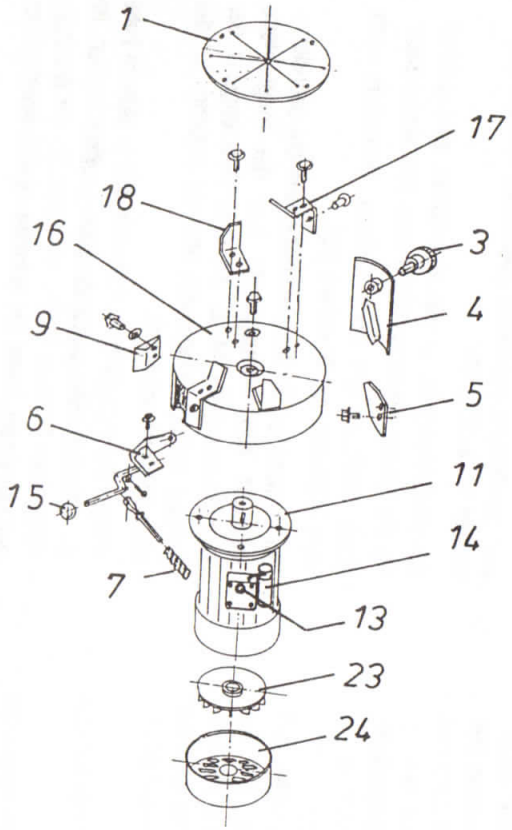

Elektromotor-Antrieb:
KOMPOST-MEISTER 1800 / 2100 / 2200 / 3000

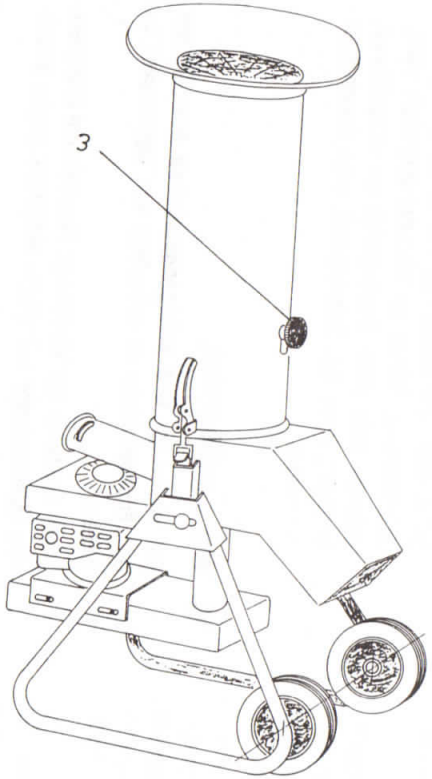

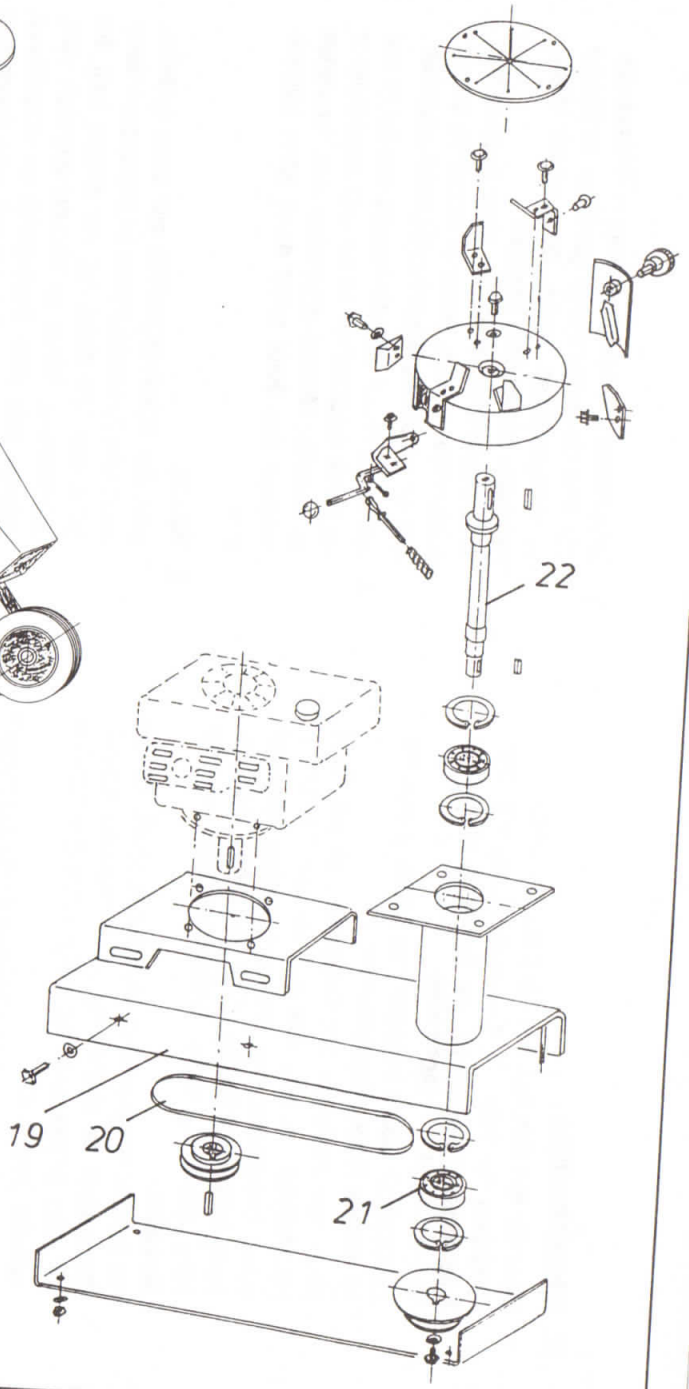

Benzinmotor-Antrieb:
KOMPOST-MEISTER 3700

Pos.	Bezeichnung	Description	Désignation	Bestell-Nr. / Article Nr. / No. d'article				
				1800	2100	2200	3000	3700 B
1	Gummispritzschutz	Rubber protection against spraying	Protecteur caoutchouc	99.5.0548	99.5.0548	99.5.0548	99.5.0548	99.5.0548
2	Einfülltrichter	Funnel tube	Trémie	99.5.0589	99.5.0589	99.5.0589	99.5.0589	99.5.0589
3	Stellknopf für Schieber	Adjusting knob for slide	Poignée de réglage	99.5.0529	99.5.0529	99.5.0529	99.5.0529	99.5.0529
4	Schieber für Einfülltrichter	Slide for funnel tube	Coulisee pour trémie	99.5.0607	99.5.0607	99.5.0607	99.5.0607	99.5.0607
5	Gegenmesser mit Schrauben (ab Bj. 1987)	Counter cutter with screws (since 1987)	Support avec écrous (depuis 1987)	99.5.0570	99.5.0570	99.5.0570	99.5.0570	99.5.0570
6	Bremsbelag mit Schrauben	Brake lining with screws	Plaquette frein avec vis	99.5.0577	99.5.0577	99.5.0577	99.5.0577	99.5.0577
7	Druckfeder	Pressure spring	Ressort de pression	99.5.0597	99.5.0597	99.5.0597	99.5.0597	99.5.0597
8	Laufrad	Running wheel	Roulette	99.5.0517	99.5.0517	99.5.0517	99.5.0517	99.5.0517
9	Gegenhalter mit Schrauben	Counter support with nuts	Broyeur primaire complet	99.5.0571	99.5.0571	99.5.0571	99.5.0571	99.5.0571
10	Motorschutzschalter, kpl.	Protective motor switch, compl.	Interrupteur de sécurité	99.5.0578	99.5.0598	99.5.0579	99.5.0579	–
11	Flanschmotor mit Kondensator 1,8 kW/220 V*	Flange motor with condenser	Moteur + condensateur	99.5.0519	–	–	–	–
	Flanschmotor mit Kondensator 2,2 kW/220 V*	Flange motor with condenser	Moteur + condensateur	–	99.5.0599	–	–	–
	Flanschmotor mit Schutzschalter 2,2 kW/380 V*	Flange motor with protective switch	Moteur + protecteur	–	–	99.5.0582	–	–
	Flanschmotor mit Schutzschalter 3,0 kW/380 V*	Flange motor with protective switch	Moteur + protecteur	–	–	–	99.5.0583	–
13	Schutzschalter*			–	–	99.5.0614	99.5.0614	–
14	Kondensator*	Condenser	Condensateur	99.5.0524	99.5.0609	–	–	–
15	Kugelkopf für Bremshebel	Ball knob break handle	Boule de levier de frein	99.5.0576	99.5.0576	99.5.0576	99.5.0576	99.5.0576
16	Messerscheibe, vollständig	Cutter disc, compl.	Disque, complet	99.5.0567	99.5.0595	99.5.0595	99.5.0595	99.5.0595
17	Satz Schnitzelmesser mit Schrauben	Set chipping cutters with screws	Jeu de lames avec vis	99.5.0568	99.5.0568	99.5.0568	99.5.0568	99.5.0568
18	Satz Seitenmesser (2 Stück) mit Schrauben	Set side cutters (2 piece) with screws	Jeu de lames ext. (2 pièces) avec vis	99.5.0569	–	–	–	–
	(4 Stück) mit Schrauben	(4 piece) with screws	(4 pièces) avec vis	–	99.5.0596	99.5.0596	99.5.0596	99.5.0596
19	B-Antrieb, vollständig	Bearing for v-belt drive, compl.	Transmission, complet	–	–	–	–	99.5.0590
20	Schmalkeilriemen B. & S. Spz x 850 LW Honda Spz x 922 LW	Wedge belt	Courroie	–	–	–	–	99.5.0593
21	Rillenkugellager 62206/2 RS	Deep grove ball bearing	Roulement à billes	–	–	–	–	99.5.0592
22	Antriebswelle für B-Antrieb 360 m/m	Drive shaft for above bearing	Abre d'entraînement pour modèle moteur à essence	–	–	–	–	99.5.0610
23	Lüfterflügel*	Fan blade	Ventilateur	99.5.0523	99.5.0523	99.5.0523	99.5.0523	–
24	Lüfterhaube*	Fan cap	Filtre à air	99.5.0522	99.5.0522	99.5.0522	99.5.0522	–
25	Klappe/Gummi	Flap/Rubber	Clapet/caoutchouc	99.5.0619	99.5.0619	99.5.0619	99.5.0619	99.5.0619
26	Schaltzunge	Switching latchet	Langue de contact	99.5.0620	99.5.0620	99.5.0620	99.5.0620	–
27	Sechskantschraube mit Mutter M 8 x 90	Spanner bolt with nut	Vis à six pans av. écrou	–	–	–	–	–

* **ACHTUNG!** Bei Bestellung der Pos. 11-14 und 23-24 unbedingt angeben: Motorleistung in kW (z. B. 1,8 kW) und Motortype (z. B. EMB 80 K 2 oder APL 90 L 2) – Angaben stehen auf dem Typenschild des Motors.

* **ATTENTION!** When ordering item 11-14 and 23-24 absolute necessary to indicate motor performance in kW (f. e. 1,8 kW) and type of motor (f.e. EMB 80 K 2 or APL 90 L 2) – indications please learn from nameplate of motor.

* **ATTENTION!** En commandant pos. 11-14 et 23-24 absolument nécessaire d'indiquer la puissance du moteur en kW (p. e. 1,8 kW) et type du moteur (p. e. EMB 80 K 2 ou APL 90 L 2) – indications voir plaque de moteur.

Tips zum Häckseln:

- das gehäckselte Gut soll nicht zu grob und nicht zu fein sein; mindestens aber angeschlagen sein, damit sich die Mikroorganismen gut entfalten können
- holziges Astmaterial sollte durch den Aststutzen zerkleinert werden
- alle übrigen – auch harte Gartenabfälle – können über den Einfülltrichter zugeführt werden
- Papier- und Kartonabfälle (möglichst feucht, um den Rotteprozeß zu beschleunigen) können ebenfalls ohne Bedenken durch den Einfülltrichter hineingegeben werden; das Messerwerk ist außerordentlich robust
- den Feinheitsgrad des Häckselgutes können Sie beim KOMPOSTMEISTER selbst bestimmen: Schieber rauf = grob, Schieber runter = fein
- feuchtes Material – wie z. B. Gemüseabfälle, nasses Laub, Stauden etc. – können bedenkenlos bei »Schieberstellung oben« gehäckselt werden: **kein Verstopfen!**

Tips zum Kompostieren:

- viele **verschiedene** Gartenabfälle verwenden
- Häckselgut gut mischen bzw. schichten
- Rasenschnitt mit anderen Abfällen mischen, um Schimmelprozeß zu vermeiden
- Mikroorganismen (im Fachhandel erhältlich) zwischen das Häckselgut streuen, dann wird der Rotteprozeß zusätzlich beschleunigt
- viel Luft und Wasser fördert den Rotteprozeß (die Mikroorganismen können sich voll entfalten)
- anorganische Stoffe vermeiden
- Komposthaufen oder -miete nach mehreren Wochen umsetzen
- das Endprodukt ist ausgezeichneter Humus, bestens einsetzbar als Dünger in Ihrem Garten
- setzen Sie auf diesen biologisch einwandfreien Dünger, so können Sie auf teure, gekaufte Zusatzstoffe verzichten.

Wir wünschen Ihnen viel Freude bei der Arbeit mit Ihrem KOMPOSTMEISTER. Und wenn Ihr Garten größer geworden sein sollte oder auch andere Abfälle zerkleinert werden sollten, sind wir für Sie der Ansprechpartner in Sachen Schreddertechnik mit einer breiten Produktpalette.

CRAMER = SCHREDDERTECHNIK für Garten- und Landschaftspflege.

Weitere Unterlagen senden wir Ihnen gern auf Anforderung zu.

Besonderer Hinweis:
==========

In Ihrem Gerät ist aus sicherheitstechnischen Gründen eine mechanische Motorbremse eingebaut, die bei Aufklappen des Trichters sofort automatisch die Messerscheibe stillsetzt.
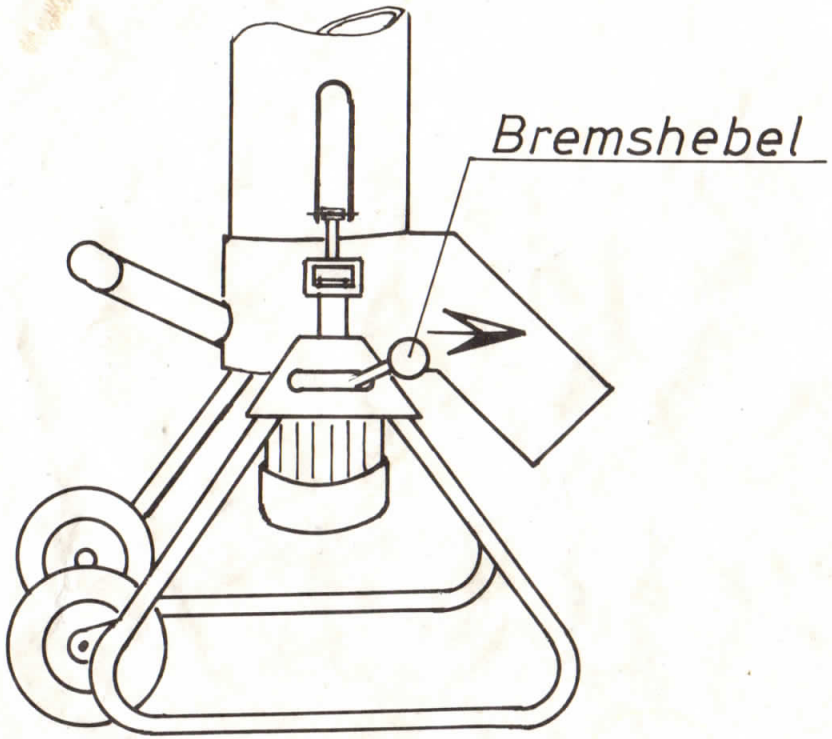
Wenn Sie den Schnappverschluß am Trichter wieder schließen wollen, schieben Sie bitte - wie unten dargestellt - den Bremshebel vorher nach vorn zum Auslauf des Gerätes, haken dann den Bügel des Schnappverschlusses ein und klappen diesen nach oben.